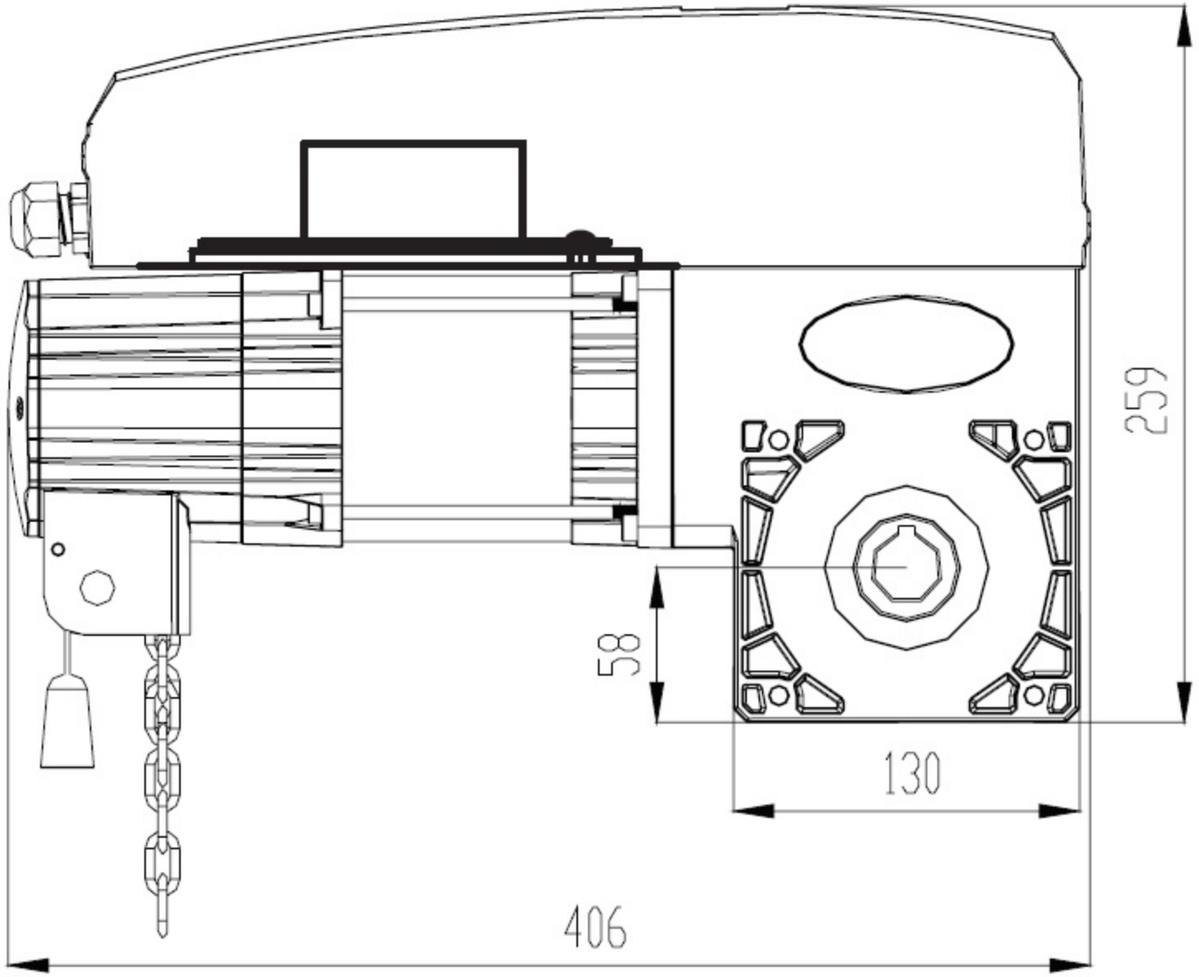
259
58
130
406

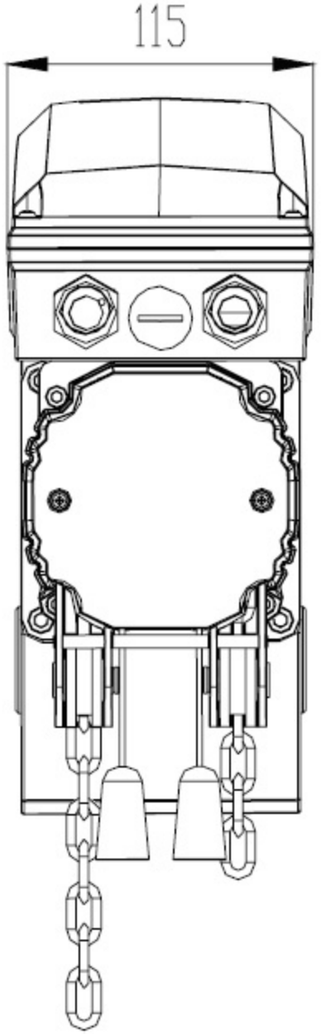
115

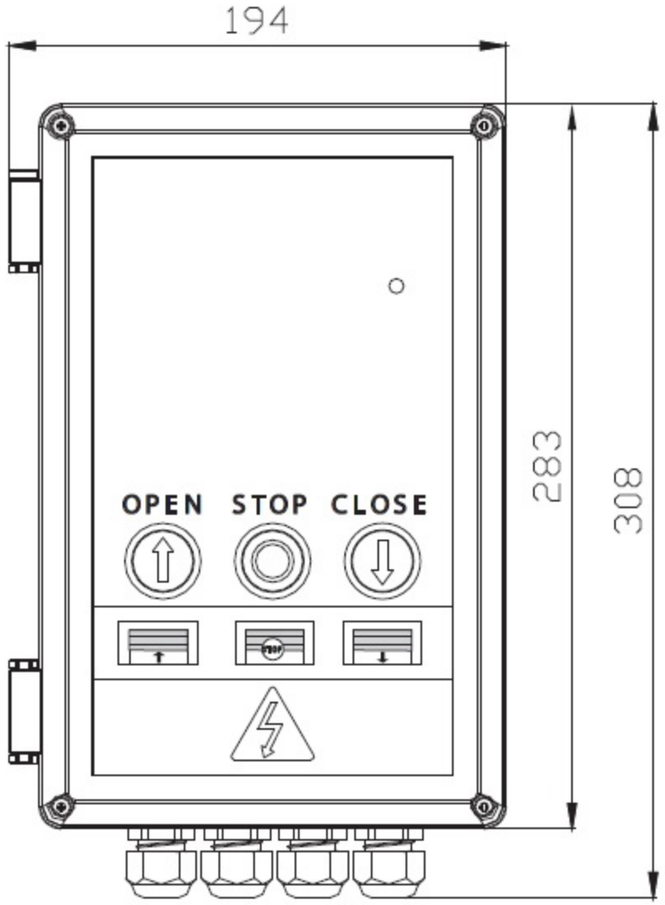
194
283
308
OPEN
STOP
CLOSE